A - A

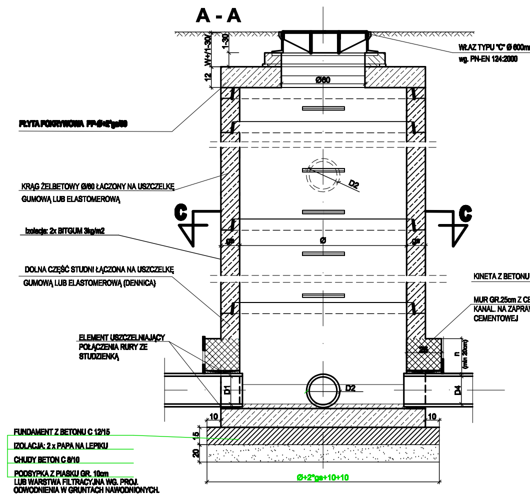
WŁAZ TYPU "C" Ø 600mm
wg. PN-EN 124:2000
PŁYTA POKRYWOWA
KRĄG ŻELBETOWY Ø/60 ŁĄCZONY NA USZCZELKĘ GUMOWĄ LUB ELASTOMEROWĄ
Izolacja: 2x BITGUM 3kg/m2
DOLNA CZĘŚĆ STUDNI ŁĄCZONA NA USZCZELKĘ GUMOWĄ LUB ELASTOMEROWĄ (DENNICA)
ELEMENT USZCZELNIAJĄCY POŁĄCZENIA RURY ZE STUDZIENKĄ
MUR GR.25cm Z CEGŁY KANAL. NA ZAPRAWIE CEMENTOWEJ
FUNDAMENT Z BETONU C 12/15
IZOLACJA: 2 x PAPA NA LEPIKU
CHUDY BETON C 8/10
PODSYPKA Z PIASKU GR. 10cm LUB WARSTWA FILTRACYJNA WG. PROJ. ODWODNIENIA W GRUNTACH NAWODNIONYCH.
W+/1-30/
1-30
12
Ø60
D2
C
C
gs
Ø
gs
25
n
(min 20cm)
D1
D2
D4
10
10
15
20
Ø+2*gs+10+10

B - B

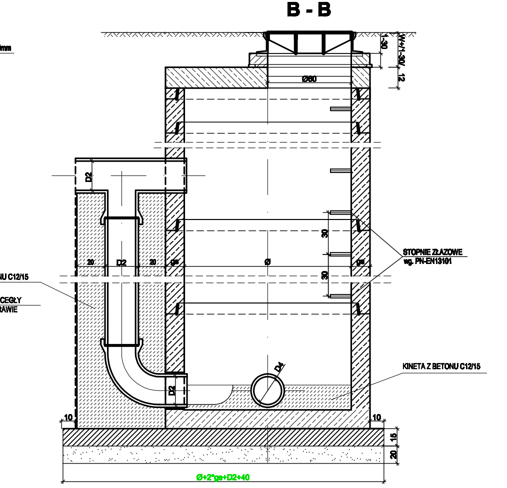
1-30
W+/1-30/
12
Ø60
D2
20
D2
20
gs
Ø
gs
30
30
STOPNIE ZŁAZOWE
wg. PN-EN13101
KINETA Z BETONU C12/15
D2
D4
KINETA Z BETONU C12/15
10
10
15
20
Ø+2*gs+D2+40

C -C

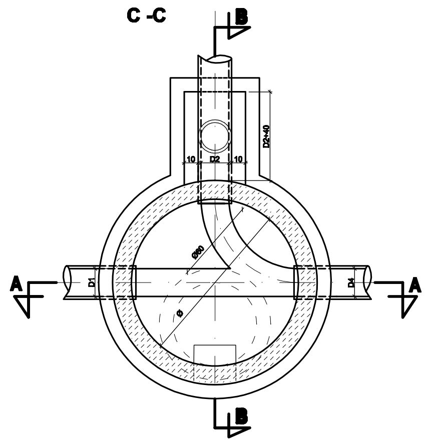
B
B
A
A
D2+40
10
D2
10
Ø60
D1
D4
Ø

UWAGA:

1. Dennica z betonu samozagęszczalnego SCC.
2. Zwieńczenie studni płytą przykrywową.
3. Nasiąkliwość do 5%
4. Przejścia szczelne w dennicy zintegrowane, wykonywane w jednym cyklu produkcyjnym.
5. Pozostałe parametry zgodnie z normą PN-EN 19-17;2004.
6. Kręgi, płyty pokrywowe oraz dolną część studni należy zaizolować;
   2 x masą bitumiczną nie zawierającą substacji ropopochodnych w ilości 3kg/m2
7. Beton studzienek - C35/45 (B45)

ALTERNATYWA OSADZENIA WŁAZÓW I PŁYT GÓRNYCH:

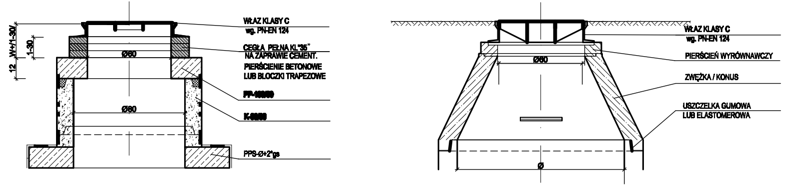
W+/1-30/
1-30
12
Ø60
Ø60
WŁAZ KLASY C
wg. PN-EN 124
CEGŁA PEŁNA KL"35" NA ZAPRAWIE CEMENT.
PIERŚCIENIE BETONOWE LUB BLOCZKI TRAPEZOWE
PPS-Ø+2*gs
Ø60
Ø
WŁAZ KLASY C
wg. PN-EN 124
PIERŚCIEŃ WYRÓWNAWCZY
ZWĘŻKA / KONUS
USZCZELKA GUMOWA LUB ELASTOMEROWA

Biuro Projektowo - Wykonawcze
"DROGI I ULICE" Zenon Kubicki

IMIĘ I NAZWISKO		Nr uprawn.	PODPIS	DATA	OBIEKT:	SKALA
Projekt.	mgr inż. K. Biały	SWK/0015/POOS/08		02.22	ROZBUDOWA KANALIZACJI DESZCZOWEJ Rozbudowa drogi powiatowej nr 0617T Starachowice - Lubienia - wykonanie przejścia drogowego nad linią kolejową w ciągu ulicy Radomskiej w Starachowicach	—
Oprac.	mgr inż. K. Biały	SWK/0015/POOS/08		02.22		
					STADIUM: P.W.	
					BRANŻA: Kanalizacyjna	
					PRZEDMIOT RYSUNKU:	NR RYS.
Sprawdz.	inż. E. Biały	234/KL/74		02.22	STUDNIA KANALIZACYJNA KASKADOWA	4.2