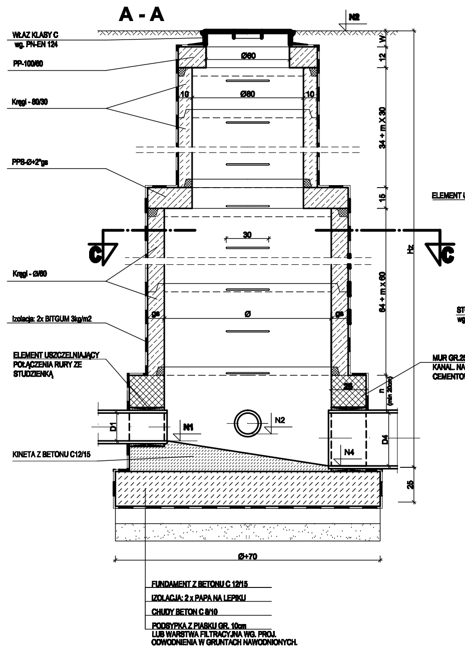
A - A
N2
WŁAZ KLASY C
wg. PN-EN 124
PP-100/60
Kręgi - 80/30
PPS-Ø+2*gs
Kręgi - Ø/60
Izolacja: 2x BITGUM 3kg/m2
ELEMENT USZCZELNIAJĄCY
POŁĄCZENIA RURY ZE
STUDZIENKĄ
KINETA Z BETONU C12/15
Ø60
Ø80
10
30
Ø
gs
25
D1
N1
N2
D4
N4
W
12
34 + m X 30
15
64 + m x 60
n
(min 20cm)
Hz
C
MUR GR.25cm Z CEGŁY
KANAL. NA ZAPRAWIE
CEMENTOWEJ
Ø+70
FUNDAMENT Z BETONU C 12/15
IZOLACJA: 2 x PAPA NA LEPIKU
CHUDY BETON C 8/10
PODSYPKA Z PIASKU GR. 10cm
LUB WARSTWA FILTRACYJNA WG. PROJ.
ODWODNIENIA W GRUNTACH NAWODNIONYCH.

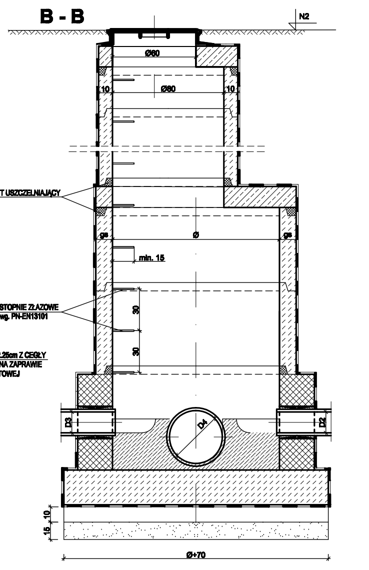
B - B
N2
Ø60
Ø80
10
ELEMENT USZCZELNIAJĄCY
Ø
gs
min. 15
STOPNIE ZŁAZOWE
wg. PN-EN13101
30
D3
D4
D2
10
15
Ø+70

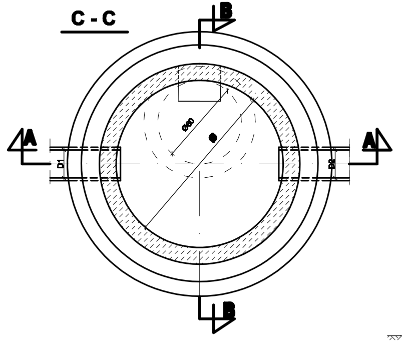
C - C
B
A
D1
D2
Ø80

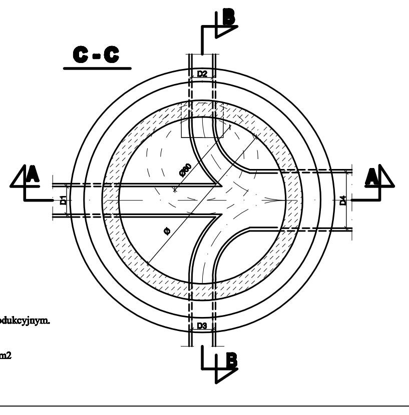
C - C
B
A
D2
D1
D4
D3

ALTERNATYWA OSADZENIA WŁAZÓW I PŁYT GÓRNYCH

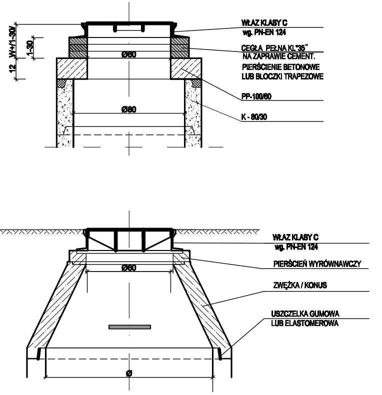
WŁAZ KLASY C
wg. PN-EN 124
CEGŁA PEŁNA KL"35"
NA ZAPRAWIE CEMENT.
PIERŚCIENIE BETONOWE
LUB BLOCZKI TRAPEZOWE
PP-100/60
K - 80/30
W+/1-30/
1-30
12
Ø60
Ø80
WŁAZ KLASY C
wg. PN-EN 124
PIERŚCIEŃ WYRÓWNAWCZY
ZWĘŻKA / KONUS
USZCZELKA GUMOWA
LUB ELASTOMEROWA
Ø

UWAGA:

1. Dennica z betonu samozagęszczalnego SCC.
2. Zwieńczenie studni płytą przykrywową.
3. Nasiąkliwość do 5%
4. Przejścia szczelne w dennicy zintegrowane, wykonywane w jednym cyklu produkcyjnym.
5. Pozostałe parametry zgodnie z normą PN-EN 19-17;2004.
6. Kręgi, płyty pokrywowe oraz dolną część studni należy zaizolować;
   2 x masą bitumiczną nie zawierającą substacji ropopochodnych w ilości 3kg/m2
7. Beton studzienek - C35/45 (B45)

Biuro Projektowo - Wykonawcze
"DROGI I ULICE" Zenon Kubicki

IMIĘ I NAZWISKO		Nr upraw.	PODPIS	DATA	OBIEKT:	SKALA
Projekt.	[redacted]	[redacted]		[redacted]	BUDOWA KANAŁU DESZCZOWEGO WRAZ ZE ZBIORNIKAMI W STARACHOWICACH	—
Oprac.	mgr inż. K. Biały	SWK/0015/ POOS/08		02.22		
					STADIUM: P.B.	
					BRANŻA: Kanalizacja deszczowa	
					PRZEDMIOT RYSUNKU:	NR RYS.
Sprawdz.	[redacted]	[redacted]		02.22	STUDNIA KANALIZACYJNA POŁĄCZENIOWA I PRZELOTOWA	5