Przekrój podłużny w osi wiaduktu - 1:100

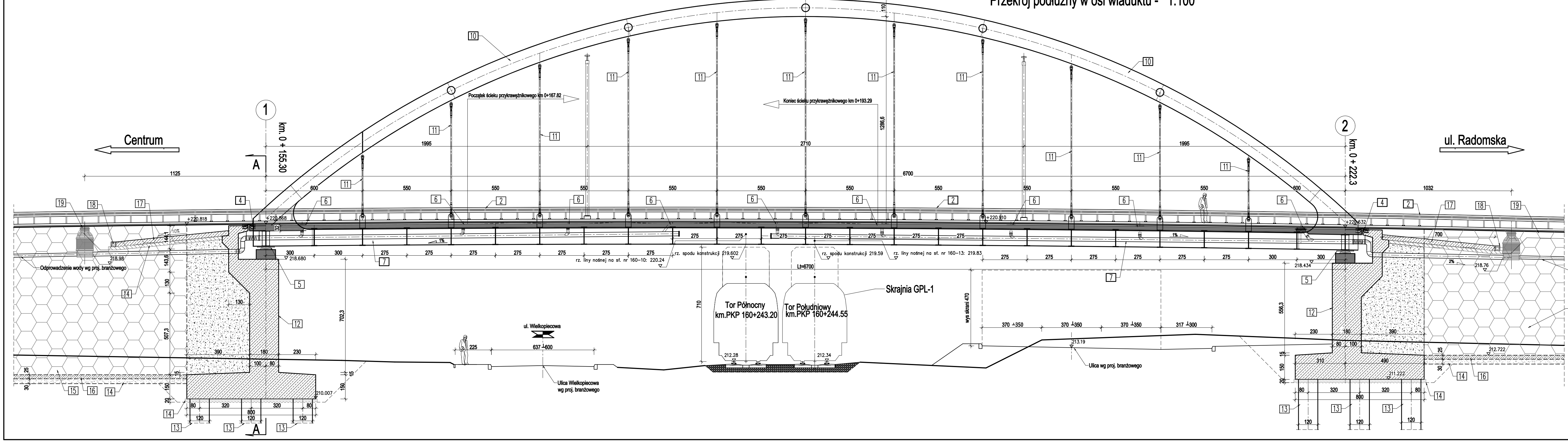
Centrum
ul. Radomska
1
km. 0 + 155.30
2
km. 0 + 222.3
A
A
1125
1995
2710
1995
6700
1032
600
550
550
550
550
550
550
550
550
550
600
110
1286,6
Początek ścieku przykrawężnikowego km 0+167.82
Koniec ścieku przykrawężnikowego km 0+193.29
+220.818
+220.568
+220.910
+220.632
218.98
218.680
218.434
218.76
Odprowadzenie wody wg proj. branżowego
rz. liny nośnej na st. nr 160–10: 220.24
rz. spodu konstrukcji 219.602
rz. spodu konstrukcji 219.59
rz. liny nośnej na st. nr 160–13: 219.83
Lt=6700
Tor Północny
km.PKP 160+243.20
Tor Południowy
km.PKP 160+244.55
Skrajnia GPL-1
212.28
212.34
710
wys skrani 470
ul. Wielkopiecowa
637 600
225
Ulica Wielkopiecowa
wg proj. branżowego
Ulica wg proj. branżowego
213.19
370 350
370 350
370 350
317 300
702,3
556,3
507,3
130
143,6
144,1
10%
1%
1%
2%
700
32
300
300
275
390
180
230
100
80
310
490
150
15
20
25
30
210.007
211.222
212.722
800
320
120
80
1
2
4
5
6
7
10
11
12
13
14
15
16
17
18
19

Legenda:

- 1 Balustrada H=130cm
- 2 Bariera ochronna
- 3 Krawężnik kamienny 20x20cm
- 4 Dylatacja modułowa przesuw +/-5cm
- 5 Łożyska garnkowe nośności 8.5MN
- 6 Wpust odwadniający
- 7 Kolektor odwadniający HDPE śr. 250mm
- 8 Drenaż podłużny/poprzeczny
- 9 Gzyms polimerobetonowy
- 10 Łuk stalowy S460
- 11 Wieszaki stalowe z zakotwieniami widelcowymi
- 12 Przyczółki C35/45
- 13 Pale wielkośrednicowe wiercone śr. 120cm C30/37
- 14 Warstwa mieszanki niezwiązanej z kruszywem 0/31,5 C50/30 grubości 30cm na georuszcie trójosiowym PP i geotkaninie
- 15 Dojazdy do mostu wykonane w technologii gruntu zbrojonego
- 16 Fundament pod panelami ścian oporowych C30/37
- 17 Płyta przejściowa C30/37
- 18 Drenaż za płytą przejściową
- 19 Wpust odwadniający ze studzienką osadnikową

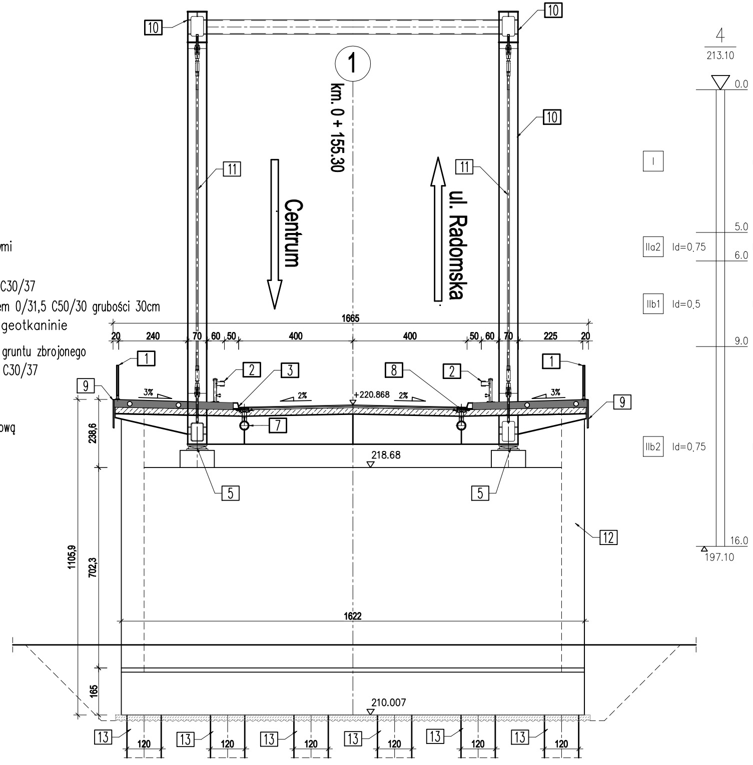
Odprowadzenie wody wg proj. branżowego
15
1
km. 0 + 155.30
Centrum
ul. Radomska
10
11
1665
20
240
70
60
50
400
400
50
60
70
225
20
1
2
3
8
2
1
9
9
3%
2%
+220.868
2%
3%
7
238,6
218.68
5
5
12
1105,9
702,3
1622
165
210.007
13
120

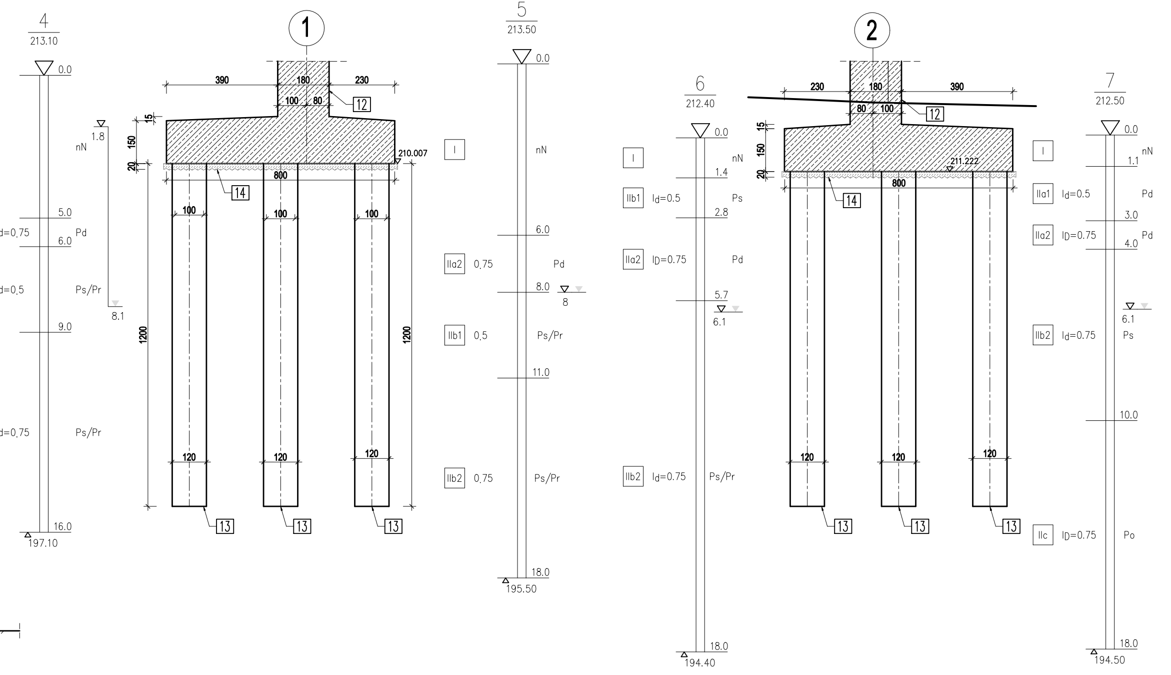
4
213.10
0.0
I
nN
1.8
5.0
IIa2 Id=0,75
Pd
6.0
IIb1 Id=0,5
Ps/Pr
8.1
9.0
IIb2 Id=0,75
Ps/Pr
16.0
197.10
1
390
180
230
100
80
12
15
150
20
210.007
14
800
100
100
100
1200
1200
120
120
120
13
13
13
5
213.50
0.0
I
nN
6.0
IIa2 0,75
Pd
8.0
8
IIb1 0,5
Ps/Pr
11.0
IIb2 0,75
Ps/Pr
18.0
195.50
2
230
180
390
80
100
12
15
150
20
211.222
800
14
120
120
120
13
13
13
6
212.40
0.0
I
nN
1.4
IIb1 Id=0.5
Ps
2.8
IIa2 ID=0.75
Pd
5.7
6.1
IIb2 Id=0.75
Ps/Pr
18.0
194.40
7
212.50
0.0
I
nN
1.1
IIa1 Id=0.5
Pd
3.0
IIa2 ID=0.75
Pd
4.0
6.1
IIb2 Id=0.75
Ps
10.0
IIc ID=0.75
Po
18.0
194.50

Biuro Projektowo - Wykonawcze
"DROGI I ULICE" Zenon Kubicki

IMIĘ I NAZWISKO		Nr upraw.	PODPIS	DATA	OBIEKT: Rozbudowa drogi powiatowej nr 0617T Starachowice - Lubienia - wykonanie przejścia drogowego nad linią kolejową w ciągu ulicy Radomskiej w Starachowicach	SKALA 1:100
Projekt.	mgr inż. M. Szczepanik	KL-38/2002		03.22		
Oprac.	-					
	-				STADIUM: PW	
					BRANŻA: Mostowa	
					PRZEDMIOT RYSUNKU: Przekrój podłużny wiaduktu	NR RYS. 1.3
Sprawdz.	mgr inż. M. Stańczyk	SWK/0194/PBM/19		03.22		
Kier.Prac.	mgr inż. Z. Kubicki	144/91		03.22		